ГАРАНТИЙНЫЕ ОБЯЗАТЕЛЬСТВА

- Гарантийный срок эксплуатации светильника составляет 3 года со дня продажи покупателю.
- При отсутствии штампа магазина или торгующей организации срок гарантии исчисляется со дня выпуска изделия предприятием-изготовителем, который указывается в настоящем паспорте.
- При несоблюдении правил хранения и транспортирования организациями-посредниками (дилерами) предприятие-изготовитель не несет ответственности перед конечными покупателями за сохранность и качество продукции.
- Для ремонта светильника в период гарантийного срока требуется предоставить акт рекламации с указанием условий, при которых была выявлена неисправность, и предъявить само изделие с паспортом предприятию-изготовителю или представителю.
- К гарантийному ремонту принимаются изделия, не имеющие механических повреждений, при сохранении защитных наклеек и паспорта предприятия-изготовителя.

СВИДЕТЕЛЬСТВО О ПРИЕМКЕ

Светильник GELIOMASTER GSP _____ соответствует техническим условиям ТУ 3461-002-99900861-2015 № ТС RU C-RU.АЛ32.В.00847 и признан годным к эксплуатации.

Заводской номер _____ Дата выпуска _____ ОТК _____

ИЗГОТОВИТЕЛЬ

423800, РТ, г. Набережные Челны, Цветочный бульвар, д. 9/24 В,
ООО «ТЭМ-Инвест», тел.: (8552) 54-45-75, 54-37-96.

e-mail: 399812@mail.ru
www.geliomaster.com

ГАРАНТИЙНЫЙ ТАЛОН

GELIOMASTER

Изделие Светодиодный светильник Модель _____

Заводской номер _____ Дата покупки _____

ШТАМП МАГАЗИНА

М.П.

Подпись продавца:

Фирма установщик

.....

Дата установки _____

ШТАМП ФИРМЫ УСТАНОВЩИКА

М.П.

Подпись установщика:

www.geliomaster.com

GELIOMASTER

GSP

СВЕТОДИОДНЫЕ СВЕТИЛЬНИКИ

ЕАС

ТС № RU Д-RU.АЛ32.В.02236

ПАСПОРТ И РУКОВОДСТВО ПО ЭКСПЛУАТАЦИИ

ОБЩИЕ ДАННЫЕ

Настоящий паспорт, совмещенный с руководством по эксплуатации и установке, предназначен для изучения и технической эксплуатации светодиодных светильников серии «Geliomaster GSP».

Светильники GSP предназначены для организации мощного освещения посещений с высокими потолками, таких как жилые и офисные помещения, предприятия общественного питания, магазины и торговые центры, учебные и дошкольные заведения, медицинские учреждения, помещения для занятия физкультурой и спортом, производственные и другие общественные помещения.

ОСНОВНЫЕ ПРЕИМУЩЕСТВА:

- Электропотребление: в 2,5 раза ниже люминесцентных и газоразрядных ламп, в 10 раз ниже ламп накаливания.
- Снижают энергопотребление в 5 раз.
- Ресурс работы светодиодных светильников составляет 100 000 часов.
- Естественное свечение, близкое к дневному свету.
- Отсутствует вредный для зрения эффект низкочастотных пульсаций.
- Стабильная работа в различных климатических условиях.
- Устойчивость к перепадам напряжения.
- Отсутствие затрат на обслуживание.
- Срок окупаемости от 1,5-2 лет.
- Низкая цена.

Светильник предназначен для работы в самом широком диапазоне рабочих температур и питающих напряжений, являются оптимальным вариантом для освещения объектов, где требуется встраиваемое исполнение светильника и есть требование по искробезопасности.
Климатическое исполнение и категория размещения светильника соответствует группам УХЛ 1.
Соответствует требованиям Технического регламента Таможенного союза ТР ТС 004/2011 «О безопасности низковольтного оборудования»; Технического регламента Таможенного союза ТР ТС 020/2011 «Электромагнитная совместимость технических средств».
В соответствие с СНИП 23-05-95 2003 возможно использование светильников в жилых, офисных, производственных, общеобразовательных и дошкольных учреждениях.

ОБЩИЕ ТЕХНИЧЕСКИЕ ДАННЫЕ

		GSP-20	GSP-30	GSP-40	GSP-50
Напряжение, В		от 150 до 260	от 150 до 260	от 150 до 260	от 150 до 260
Частота, Гц		50±10%	50±10%	50±10%	50±10%
Потребляемая мощность, Вт		20	30	40	40
Марка светодиода		LG, Samsung	LG, Samsung	LG, Samsung	LG, Samsung
Общий световой поток* лм (max)		2 480	3 720	4 960	6 200
Цветовая температура, К	стандартно	4 700-5 300	4 700-5 300	4 700-5 300	4 700-5 300
	по заказу	2 700-8 000	2 700-8 000	2 700-8 000	2 700-8 000
Габаритные размеры, ДхШхВ, мм		600x160x45	600x160x45	1200x160x45	1200x160x45
Масса, кг		1,9	1,9	3,8	3,8
Температура эксплуатации, С		±40°	±40°	±40°	±40°
Вид климатического исполнения		УХЛ 4	УХЛ 4	УХЛ 4	УХЛ 4
Класс защиты от поражения электр. током		1	1	1	1
Степень защиты светильника		IP 20	IP 20	IP 20	IP 20

**Световой поток на светодиодах при температуре светильника 25 °С.*
Данные по выходным характеристикам изделий получены расчетным путем исходя из характеристик использованных комплектующих.

КОМПЛЕКТНОСТЬ

Светильник GELIOMASTER GSP	1 шт.
Коробка упаковочная	1 шт.
Паспорт и руководство по эксплуатации	1 шт..

УКАЗАНИЕ МЕР БЕЗОПАСНОСТИ

- Запрещается монтировать/демонтировать светильник при подключенном напряжении.
- Запрещается эксплуатация светильника без защитного заземления. Желто - зеленый или (черный) провод должен быть заземлен. *(рис.1) (кроме низковольтных светильников на 12 В).*
- Регулярно проверяйте электрические соединения и целостность электропроводки.
- Присоединение светильника к поврежденной электропроводке запрещено.
- Перед установкой убедитесь в соответствии напряжения питающей сети ~ 220 в. (12в)

РУКОВОДСТВО ПО МОНТАЖУ СВЕТИЛЬНИКА

- Демонтировать крышку светильника (1) и вынуть стекло (2).
- Установить светильник на потолок с помощью винтов (3).
- Установить стекло (2).
- Закрепить крышку светильника (1) с помощью винтов (4).
- Подсоединить сетевые провода к клеммной колодке.(*рис.1*)
- Включить питание и убедиться в работоспособности светильника.

РУКОВОДСТВО К ЭКСПЛУАТАЦИИ

В зависимости от степени загрязнения необходимо протирать светильник влажной тряпкой без применения чистящих средств. Дополнительного обслуживания не требуется.

ПРАВИЛА ТРАНСПОРТИРОВКИ И ХРАНЕНИЯ

- Каждый светильник упаковывается в картонную коробку.
- Изделия транспортируются в штатной транспортной таре любым видом транспорта при условии защиты их от механических повреждений и непосредственного воздействия атмосферных осадков.
- Температура хранения от -50°С до +50°С при относительной влажности не более 95%.

Производитель имеет право изменять характеристики без ухудшения параметров.

СИСТЕМЫ КРЕПЛЕНИЙ

www.geliomaster.com

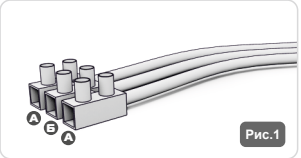

Подсоединение электроприводов к клеммной колодке с проводом защитного заземления (Б) и проводами электропитания (А).

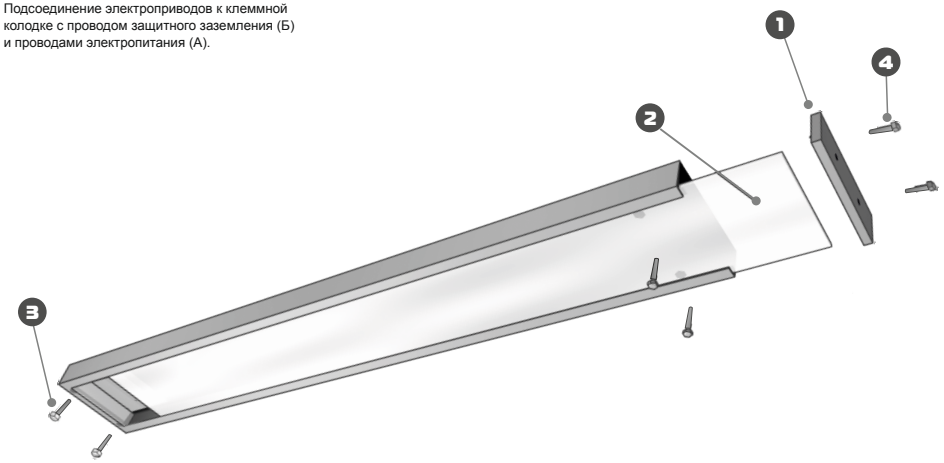

Схема монтажа светильника GSP

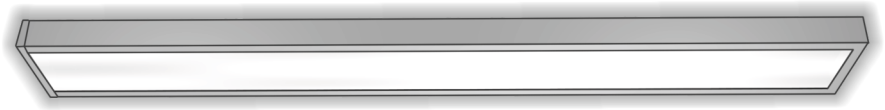

GELIOMASTER